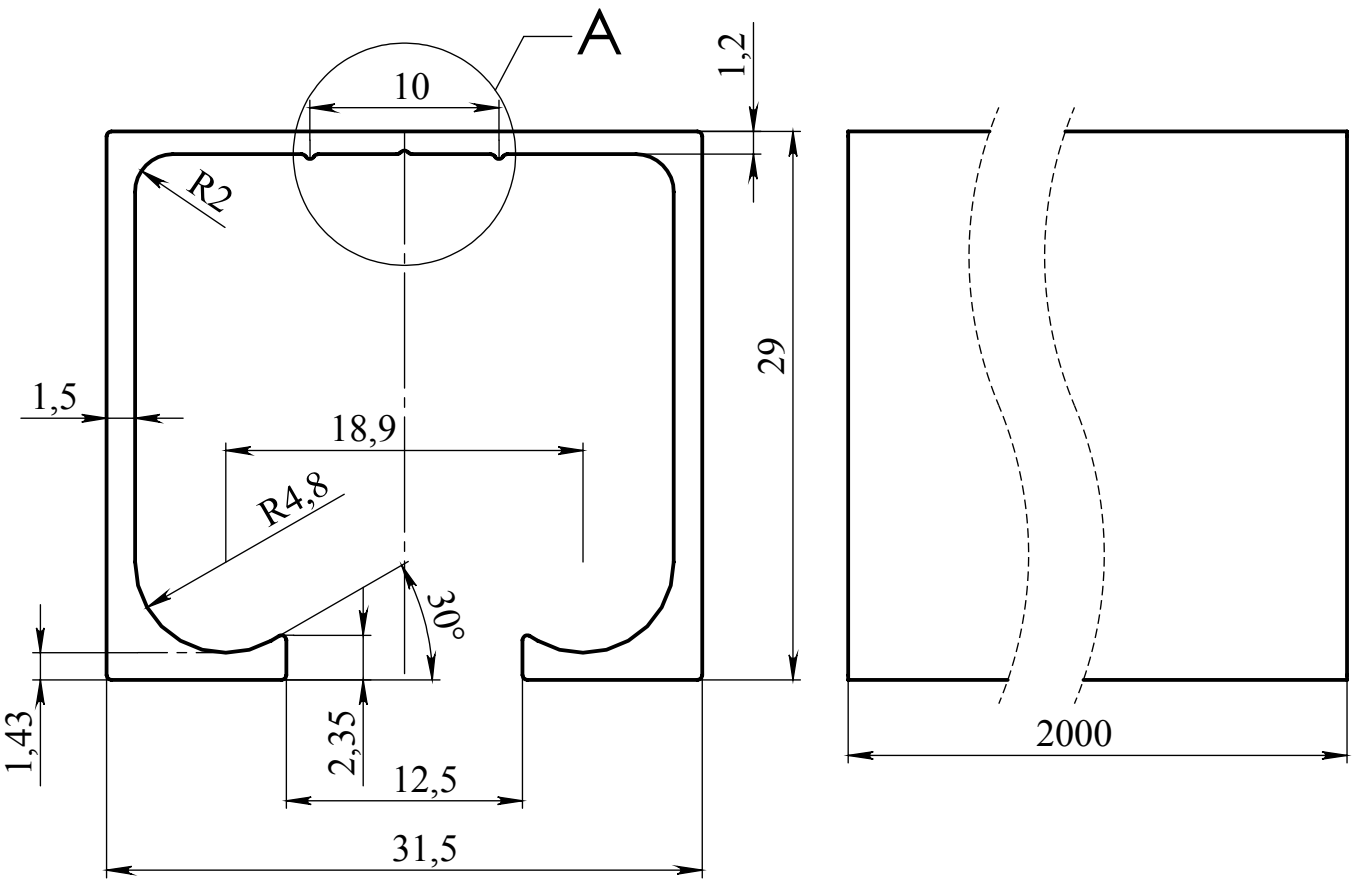

A (10 : 1)

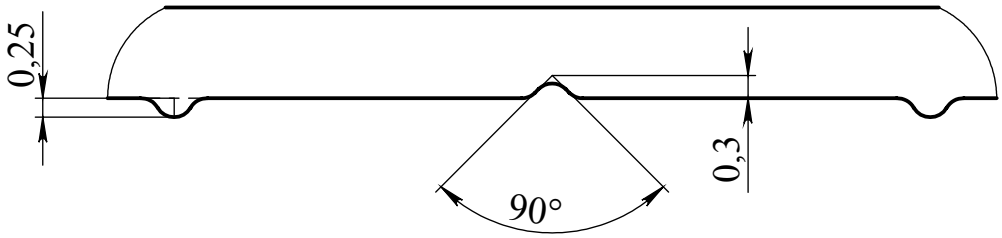

1. Площадь поперечного сечения - 0,158 мм^2
2. Масса погонного метра - 0,428 кг
3. Неуказанные технологические радиусы 0,2 мм
4. Остальные ТТ по ГОСТ 22233-2001

Изм.	Лист	№ докум.	Подп.	Дата	Верхняя направляющая П-2	Лит.	Масса	Масштаб
Разраб.								2,5:1
Пров.						Лист 1	Листов 1	
Т. контр.								
Н. контр.								
Утв.								

Перв. примен. | Справ. № | Подп. и дата | Инв. № дубл. | Взам. инв. № | Подп. и дата | Инв. № подл.

Копировал | Формат А4